10x16A — Uzatma Priz Gövde (Yandan Giriş) (Çift Mandallı)
Hood For Female Insert (Side Entry)



Teknik Bilgiler / Technical Information		Rakor Girişi / Cable Gland	Ürün Kodu / Reference No
Kontak Sayısı Number of Poles	10 Kontak için For 10 Inserts	PG13,5	24-1016-32-06P13
Amper Ampere	16A	PG16	24-1016-32-06P16
Koruma Sınıfı Protection Class	IP 65	M20	24-1016-32-06M20
Gövde Malzemesi Housing Material	Alüminyum Aluminum	M25	24-1016-32-06M25
Çalışma Sıcaklığı Operation Temp.	-40°C / +125°C		

Ölçüler
Dimensions

Kutu Adedi / Pack. Unit	Ağırlık / Weight
20	183 Gr.

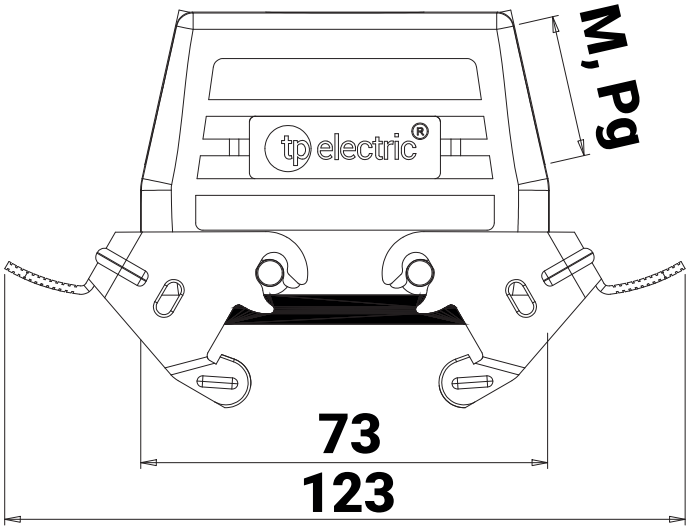

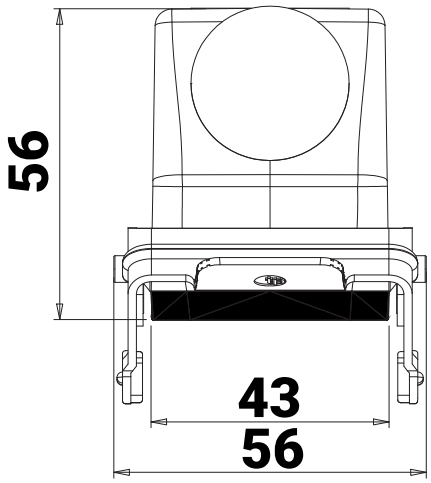

Tel: +90 232 880 90 01
Fax: +90 232 880 90 02
info@tpelectric.com.tr
Kemalpasa O.S.B. 600 Sk. No:364
35730 Kemalpasa / IZMIR - TURKEY