PLASTİK RAYLI DERİN SİGORTA MODÜLLERİ
CIRCUIT BREAKER MODULES

12'li Sigorta Modülü
12 Pcs. Circuit Breaker Module

IP67

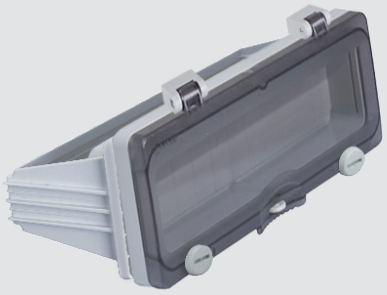

Ürün Kodu Cat. No	**3340-334-0600**
Kutu Adedi Pack. Unit	5
Ağırlık Weight	331 Gr.

Teknik Resim
Technical Drawing

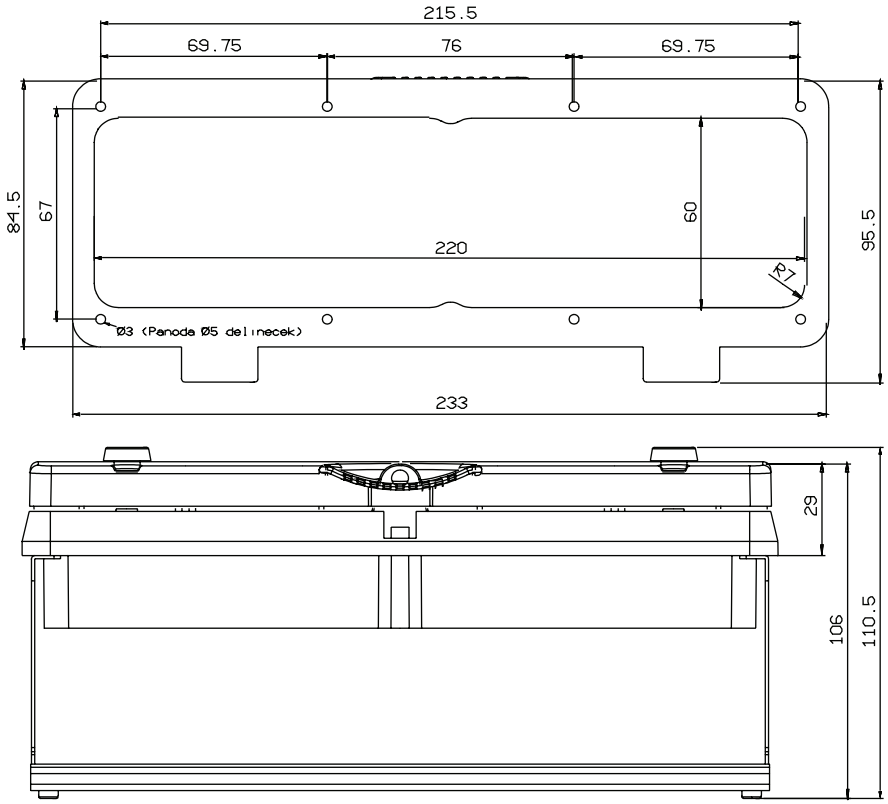

Tel: +90 232 880 90 01
Fax: +90 232 880 90 02
info@tpelectric.com.tr
Kemalpasa O.S.B. 600 Sk. No:364
35730 Kemalpasa / IZMIR - TURKEY