220x300 SERİSİ (11M)
220x300 SERIES (11M)



Contasız ve Barasız Ürün (HF) Without Gasket and Busbar (HF)	**3325-000-0000**
Contalı ve Baralı Ürün (HF) With Gasket and Busbar (HF)	**3320-000-0000**
Contalı ve Baralı Ürün (HF-FR) With Gasket and Busbar (HF-FR)	**3320-000-0066**
Kutu Adedi Pack. Unit	25
Ağırlık Weight	858 Gr.

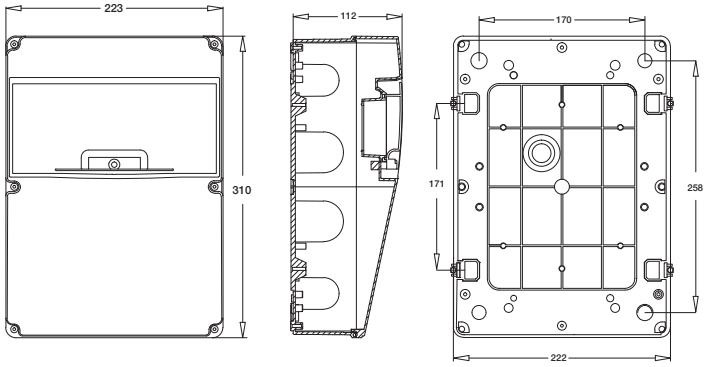

- **ABS hammadde seçeneği**
- **Üstten 1xPG16/21/29 - 2xPG16/21 kablo rakoru ile bağlantı**
- **Alttan 1xPG16/21/29 - 2xPG16/21 kablo rakoru ile bağlantı**
- **Nötr ve topraklama baraları**
- **Sıvı contalama ile IP66 Koruma sınıfı**
(Contasız-Barasız seri için IP54)
- **11 adete kadar sigorta montaj imkanı**
- **IP koruma sınıfından ödün vermeden duvara montaj imkanı**

- ABS material
- Top entry with 1x PG16/21/29 and 2x PG16/21 cable glands
- Bottom entry with 1x PG16/21/29 and 2x PG16/21 cable glands
- Neutral and earth busbars
- IP 66 Protection level by polyurethane sealing (Without p.sealing and busbars series, IP54)
- Installation up to 11 circuit breakers modules
- It can be mounted on the wall without compromising the IP protection class

				
3320-002-1111	3320-002-1112	3320-000-4400	3320-002-1400	3320-002-4400

Konfigürasyon Configuration	**Priz Delikleri** Socket Holes			**1x16A P.Prizi** 1x16A Socket	**3x25A Priz** 3x25A Socket	**Ürün Kodu** Product Code
	CEE Priz Deliği CEE Socket Hole	**Std. Priz Deliği** Std. Socket Hole	**1x16A P.Prizi Del.** 1x16A Socket Hole			
						3320-000-0000
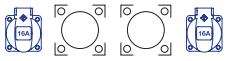		**2 Ön** 2 Front		**2 Yan** 2 Side		**3320-002-1111**
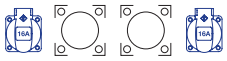	**2 Ön** 2 Front			**2 Yan** 2 Side		**3320-002-1112**
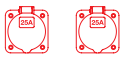					**2 Ön** 2 Front	**3320-000-4400**
				**1 Ön** 1 Ön (Std.) / **2 Yan** 2 Side	**1 Ön** 1 Front	**3320-002-1400**
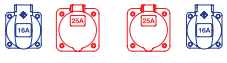				**2 Yan** 2 Side	**2 Ön** 2 Front	**3320-002-4400**

Tel: +90 232 880 90 01
Fax: +90 232 880 90 02

info@tpelectric.com.tr

Kemalpasa O.S.B. 600 Sk. No:364
35730 Kemalpasa / IZMIR - TURKEY