220x300 SERİSİ (11M)
220x300 SERIES (11M)



Contasız ve Barasız Ürün (HF) Without Gasket and Busbar (HF)	**3325-000-0000**
Contalı ve Baralı Ürün (HF) With Gasket and Busbar (HF)	**3320-000-0000**
Contalı ve Baralı Ürün (HF-FR) With Gasket and Busbar (HF-FR)	**3320-000-0066**
Kutu Adedi Pack. Unit	25
Ağırlık Weight	858 Gr.

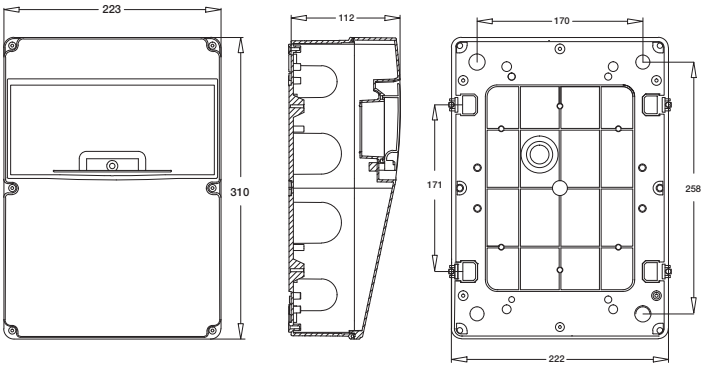

- **ABS hammadde seçeneği**
- **Üstten 1xPG16/21/29 - 2xPG16/21 kablo rakoru ile bağlantı**
- **Alttan 1xPG16/21/29 - 2xPG16/21 kablo rakoru ile bağlantı**
- **Nötr ve topraklama baraları**
- **Sıvı contalama ile IP66 Koruma sınıfı**
(Contasız-Barasız seri için IP54)
- **11 adete kadar sigorta montaj imkanı**
- **IP koruma sınıfından ödün vermeden duvara montaj imkanı**

- ABS material
- Top entry with 1x PG16/21/29 and 2x PG16/21 cable glands
- Bottom entry with 1x PG16/21/29 and 2x PG16/21 cable glands
- Neutral and earth busbars
- IP 66 Protection level by polyurethane sealing (Without p.sealing and busbars series, IP54)
- Installation up to 11 circuit breakers modules
- It can be mounted on the wall without compromising the IP protection class



CEE Norm Eğik Makine Prizi + 1x16A Pano Prizi
CEE Norm Angled Panel Mount Socket + 1x16A Socket

Konfigürasyon Configuration	**IP 44 - CEE Norm Priz** / IP 44 CEE Norm Socket						**1x16A Pano Prizi** 1x16A Socket Outlet	**Ürün Kodu** Product Code
	3x16A	4x16A	5x16A	3x32A	4x32A	5x32A		
	**2 Ön** 2 Front						**2 Yan** 2 Side	**3320-002-0202**
		**2 Ön** 2 Front					**2 Yan** 2 Side	**3320-002-2222**
			**2 Ön** 2 Front				**2 Yan** 2 Side	**3320-002-5500**
				**2 Ön** 2 Front			**2 Yan** 2 Side	**3320-002-2424**
					**2 Ön** 2 Front		**2 Yan** 2 Side	**3320-002-2626**
						**2 Ön** 2 Front	**2 Yan** 2 Side	**3320-002-7700**

Tel: +90 232 880 90 01
Fax: +90 232 880 90 02
info@tpelectric.com.tr
Kemalpasa O.S.B. 600 Sk. No:364
35730 Kemalpasa / IZMIR - TURKEY