MENTEŞELİ VE OPAK KAPAKLI SERİ
HINGED DOOR AND OPAQUE LID SERIE

250x360x150 Termoplastik Buat
250x360x150 Thermoplastic Enclosure

IP67



HF Ürün Kodu HF Cat. No	**3310-234-0600**
Kutu Adedi Pack. Unit	1
Ağırlık Weight	1400 Gr.

Teknik Resim
Technical Drawing

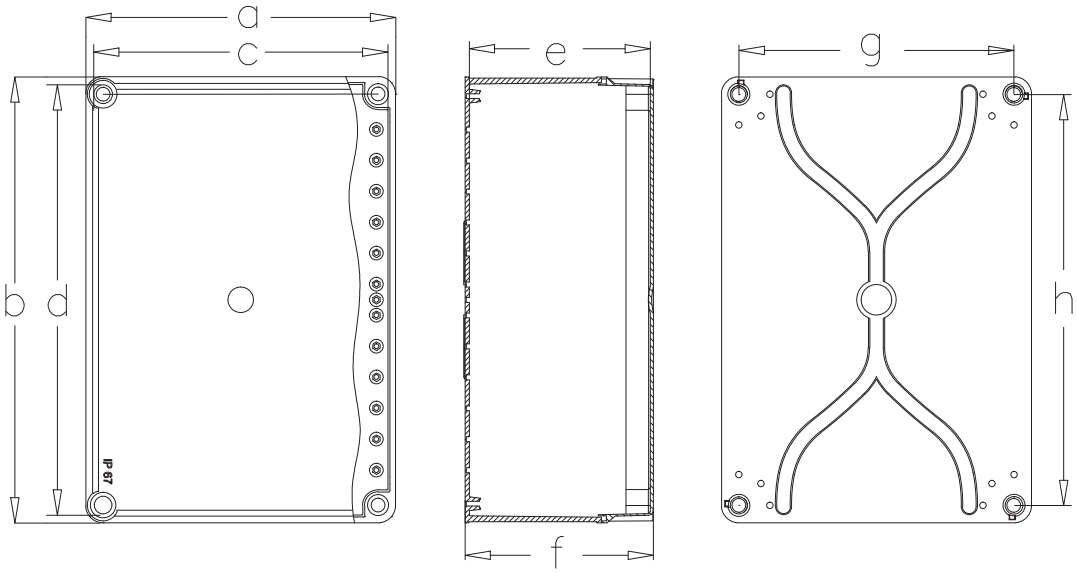

Ölçüler
Dimensions

a	250	**e**	146
b	360	**f**	153
c	240	**g**	222
d	350	**h**	332

Tel: +90 232 880 90 01
Fax: +90 232 880 90 02
info@tpelectric.com.tr
Kemalpasa O.S.B. 600 Sk. No:364
35730 Kemalpasa / IZMIR - TURKEY