TEKNİK DOKÜMAN
TECHNICAL DATASHEET

tp electric
industrial plugs & sockets

300x400 SERİSİ (15M)
300x400 SERIES (15M)



Contasız ve Barasız Ürün (HF) Without Gasket and Busbar (HF)	**3361-000-0000**
Contalı ve Baralı Ürün (HF) With Gasket and Busbar (HF)	**3360-000-0000**
Contalı ve Baralı Ürün (HF-FR) With Gasket and Busbar (HF-FR)	**3360-000-0077**
Kutu Adedi Pack. Unit	6
Ağırlık Weight	1838 Gr.

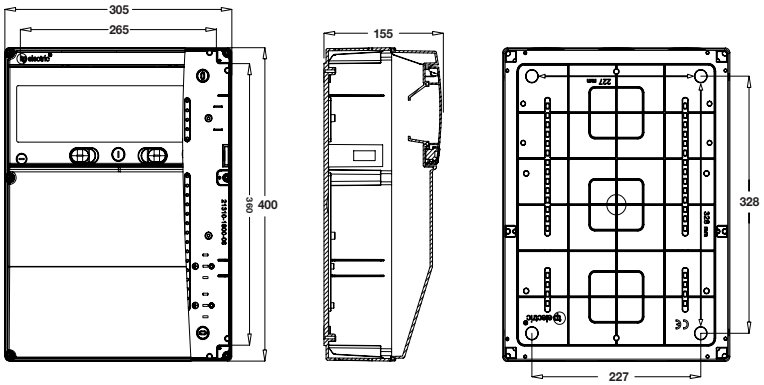

- **Farklı tip sigortalara uyumlu**
- **15 adete kadar sigorta montaj imkanı**
- **Üstten 3xM40/M50 kablo rakoru ile bağlantı**
- **Alttan 3xM40/M50 kablo rakoru ile bağlantı**
- **Yüksek darbe dayanımlı ABS gövde**
- **IP koruma sınıfından ödün vermeden duvara montaj imkanı**
- **Nötr ve topraklama baraları**
- **Sıvı contalama ile IP66 Koruma sınıfı**

(Contasız-Barasız seri için IP54)

- Compatible with different types of fuses
- Installation up to 15 circuit breakers modules
- Top entry with 3xM40/M50 cable gland
- Bottom entry with 3xM40/M50 cable glands
- High impact resistance ABS housing
- It can be mounted on the wall without compromising the IP protection class
- Neutral and earth busbars
- IP 66 Protection level by polyurethane sealing

(Without p.sealing and busbars series, IP54)

		
3360-000-0000	3360-800-0000	3360-400-4003

Konfigürasyon Configuration	**1x16A P.Prizi** 1x16A Socket	**3x25A Priz** 3x25A Socket	**Ürün Kodu** Product Code
			3360-000-0000
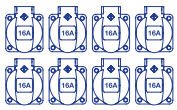	**8 Ön** 8 Front		**3360-800-0000**
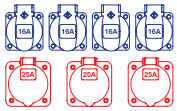	**4 Ön** 4 Front	**3 Ön** 3 Front	**3360-400-4003**

Tel: +90 232 880 90 01
Fax: +90 232 880 90 02

info@tpelectric.com.tr

Kemalpasa O.S.B. 600 Sk. No:364
35730 Kemalpasa / IZMIR - TURKEY