ALÜMİNYUM BUTON KUTUSU
ALUMINUM BUTTON BOXES

Üçlü Buton Kutusu
Triple Button Box

IP67

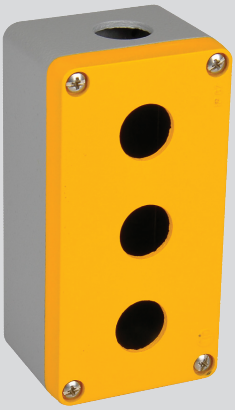

Ürün Kodu Cat. No	**3390-822-0600**
Kutu Adedi Pack. Unit	70
Ağırlık Weight	389 Gr.



Teknik Resim
Technical Drawing

Kapak

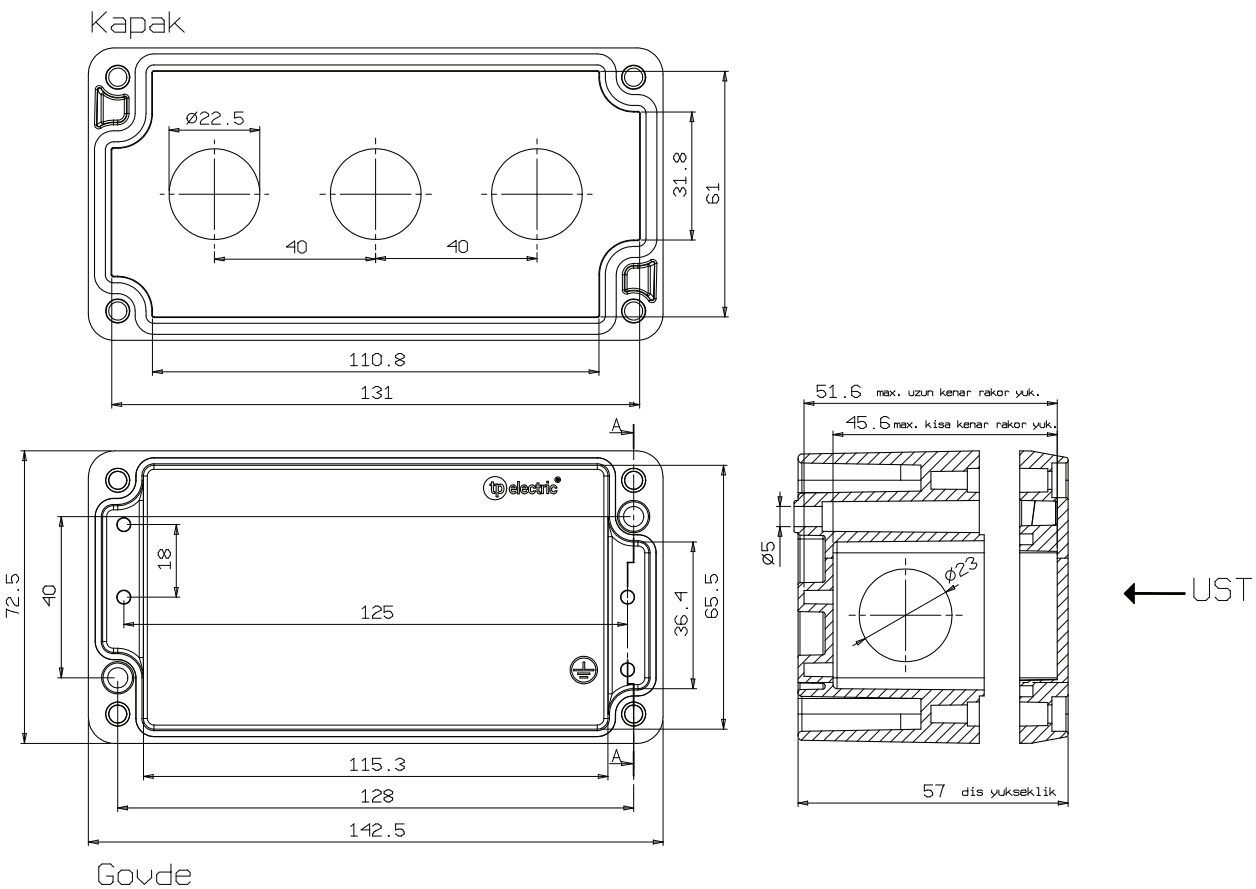

Govde

Tel: +90 232 880 90 01
Fax: +90 232 880 90 02
info@tpelectric.com.tr
Kemalpasa O.S.B. 600 Sk. No:364
35730 Kemalpasa / IZMIR - TURKEY