TEKNİK DOKÜMAN
TECHNICAL DATASHEET

İki Yönlü Fiş Beslemeli Çoklu Priz
Two Way Multiplex Socket With Plug



IP67 **Vidalı Bağlantı**
Screw Connection

Kutu Adedi Pack Unit	Ağırlık (Gr.) Weight (Gr.)	Kontak / Amper Poles / Ampere	100-130V 50-60 Hz 4h	200-250V 50-60 Hz 3P= 6h 4P-5P = 9h	380-415V 50-60 Hz 3P= 9h 4P-5P= 6h	480-500V 50-60 Hz 7h	>50-500V 300-500 Hz 10h	>50-500V 100-300 Hz 2h
			Kod / Cat. No.	Kod / Cat. No	Kod / Cat. No	Kod / Cat. No	Kod / Cat. No	Kod / Cat. No
5	295	**3x16**	3121-512-0700-4h	**3121-512-0900**	3121-512-1600-9h	3121-512-0300-7h		3121-512-1100-2h
5	504	**5x16**	3106-512-0700-4h	3106-512-0900-9h	**3106-512-1600**	3106-512-0300-7h		3106-512-1100-2h
5	624	**3x32**	3125-512-0700-4h	**3125-512-0900**	3125-512-1600-9h	3125-512-0300-7h		3125-512-1100-2h
4	684	**4x32**	3127-512-0700-4h	3127-512-0900-9h	**3127-512-1600**	3127-512-0300-7h	3127-512-1100-10h	3127-512-1100-2h

Teknik Resim
Technical Drawing

Kontak-Amper Contact-Ampere	a	b	c
3x16A	156	232	72,5
5x16A	173	262	88
3x32A	185	280	91
4x32A	185	280	91

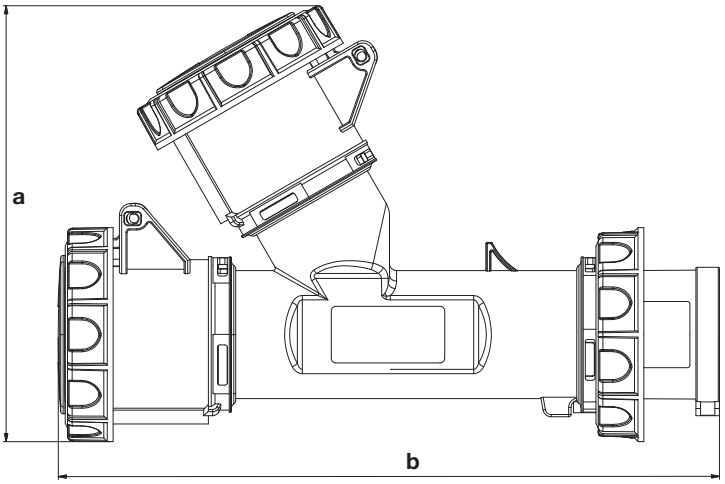

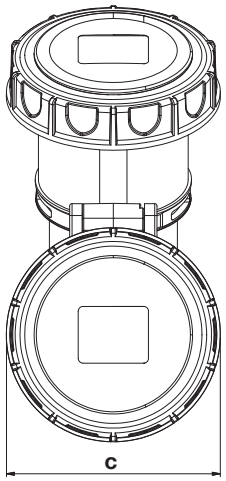

Tel: +90 232 880 90 01
Fax: +90 232 880 90 02
info@tpelectric.com.tr
Kemalpasa O.S.B. 600 Sk. No:364
35730 Kemalpasa / IZMIR - TURKEY