TEKNİK DOKÜMAN
TECHNICAL DATASHEET

tp electric
industrial plugs & sockets

63A Duvar Fişi
Surface Mount Appliance Inlet



IP67 **Vidalı Bağlantı**
Screw Connection

Kutu Adedi Pack Unit	Ağırlık (Gr.) Weight (Gr.)	Kontak / Amper Poles / Ampere	100-130V 50-60 Hz 4h	200-250V 50-60 Hz 3P= 6h 4P-5P = 9h	380-415V 50-60 Hz 3P= 9h 4P-5P= 6h	480-500V 50-60 Hz 7h	>50-500V 300-500 Hz 10h	>50-500V 100-300 Hz 2h
			Kod / Cat. No.	Kod / Cat. No	Kod / Cat. No	Kod / Cat. No	Kod / Cat. No	Kod / Cat. No
2	600	3x63	3129-312-0700-4h	**3129-312-0900**	3129-312-1600-9h	3129-312-0300-7h		3129-312-1100-2h
2	650	4x63	3132-312-0700-4h	3132-312-0900-9h	**3132-312-1600**	3132-312-0300-7h	3132-312-1100-10h	3132-312-1100-2h
2	1111	5x63	3134-312-0700-4h	3134-312-0900-9h	**3134-312-1600**	3134-312-0300-7h		3134-312-1100-2h

Teknik Resim
Technical Drawing

Kontak-Amper Poles-Ampere	**3-4-5 x63A**
a	190
b	170
c	118
d	277
e	104
f	136
h	M32
k	M40
Øm	6
Kablo Çapı (mm²) Cable Dia. (mm²)	6-25

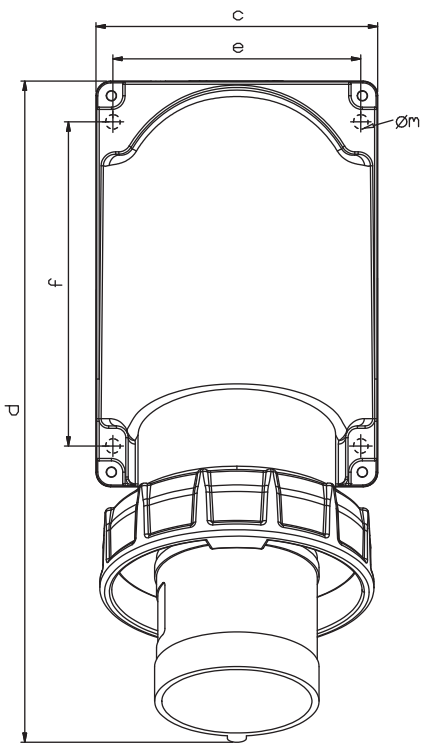

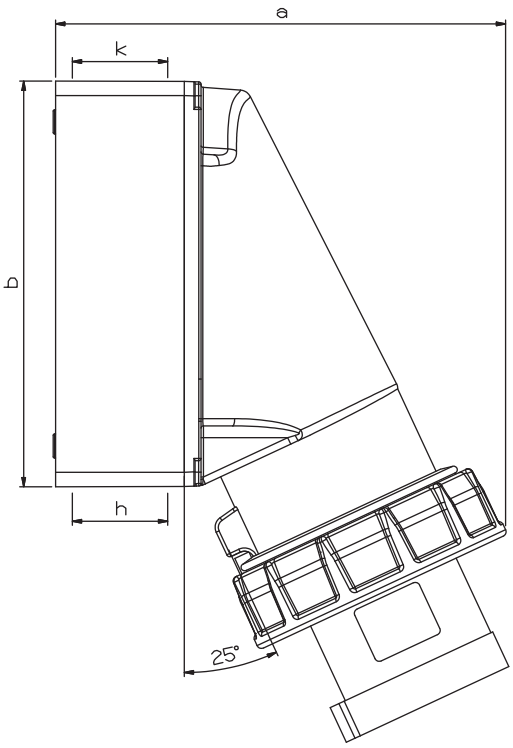

Tel: +90 232 880 90 01
Fax: +90 232 880 90 02
info@tpelectric.com.tr
Kemalpasa O.S.B. 600 Sk. No:364
35730 Kemalpasa / IZMIR - TURKEY