IP68 PRİZLER
IP68 SOCKETS

IP 68 Duvar Prizi
IP68 Surface Mount Socket Outlet

IP68



Vidalı Bağlantı
Screw Connection

Kontak-Amper Poles-Ampere	1x16A
Voltaj Voltage	200 - 250V AC
Kontak Malz. Contact Mat.	**MS 58**
Kontak Taşıma Gövdesi Contact Carrier	**Polikarbonat** Polycarbonate
Plastik Malzeme Plastic Material	**PA6**
Çalışma Sıcaklığı Operation Temperature	-15 / +70 (±2)
Kutu Adedi Pack. Unit	5
Ağırlık Weight	167 Gr.

Norm Version	**Ürün Kodu** Cat. No
Alman German	3101-380-0900
Fransız French	3101-382-0900

Ölçüler
Dimensions

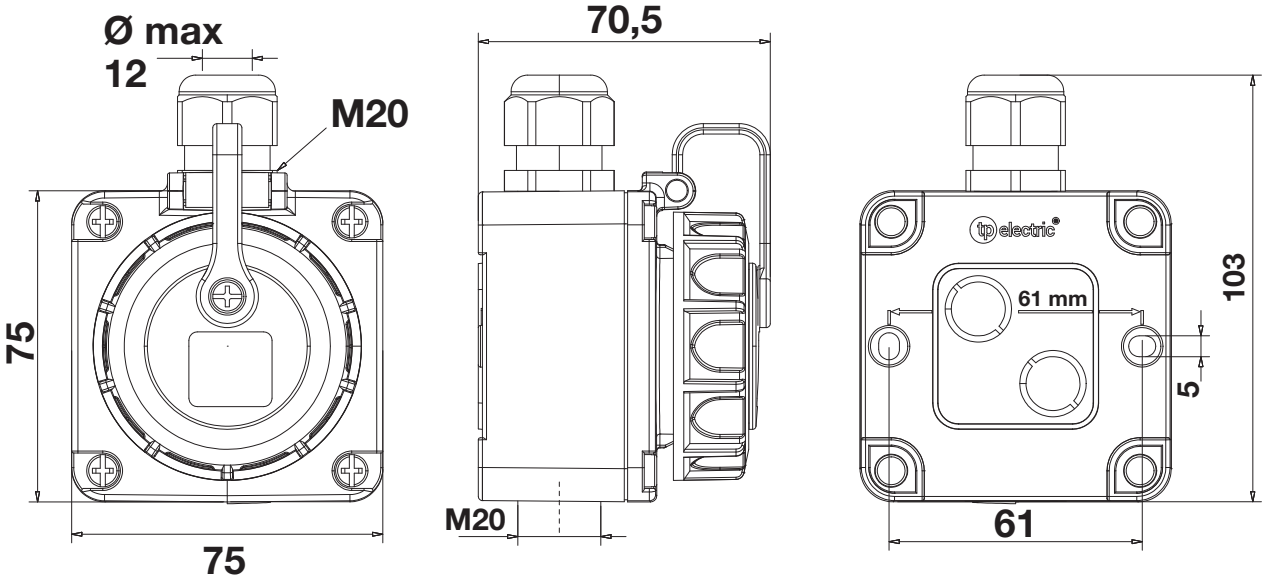

Tel: +90 232 880 90 01
Fax: +90 232 880 90 02
info@tpelectric.com.tr
Kemalpasa O.S.B. 600 Sk. No:364
35730 Kemalpasa / IZMIR - TURKEY