6x16A	(6P + E) 500V		
Vidalı Bağlantı Screw Connection	**Ürün Tanımı** Product Description	**Ürün Kodu** Reference No	**Montajlanan Ürünler** Table of Contents
IP65 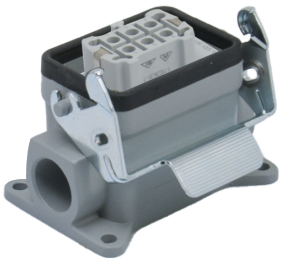	**DUVAR PRİZİ** Surface Mount Socket	**60616-604-01P16**	24-0616-200-01 Priz Çekirdek Female Insert 24-0616-66-06P16 Duvar Priz Gövde Surface Mount Housing For Female Insert
		Kutu Adedi Pack. Unit: 18	
		Ağırlık Weight: 232 Gr.	

Montajlanan Ürünler
Table of Contents

6x16A	**Çekirdekler** Inserts			
Vidalı Bağlantı Screw Connection		**Teknik Bilgiler** Technical Informations	**Ürün Kodu** Reference No	**Ölçüler** Dimensions
Priz Female		**Bağlantı Şekli** Connection Type: Vidalı Screw **Gövde Malzemesi** Housing Material: PA6 **Uygun Gövde** Hood & Housing: 6	24-0616-200-01	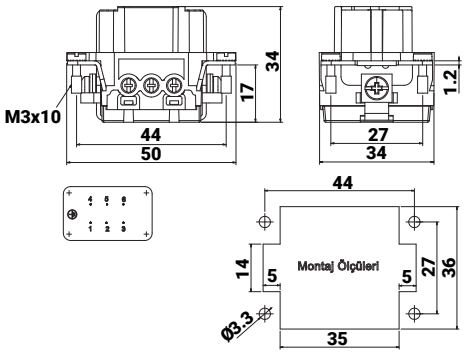

6x16A	**Duvar Gövde (Tek Mandallı)** Surface Mount Housing For Female Insert (With One Lever)	**Kutu Adedi** Pack. Unit: 20	**Ağırlık** Weight: 173 Gr.

	Teknik Bilgiler Technical Information		**Rakor Girişi** Cable Gland	**Ürün Kodu** Reference No	**Ölçüler** Dimensions
	**Kontak Sayısı** Number of Poles	6 Kontak için For 6 Inserts	PG13,5	24-0616-66-06P13	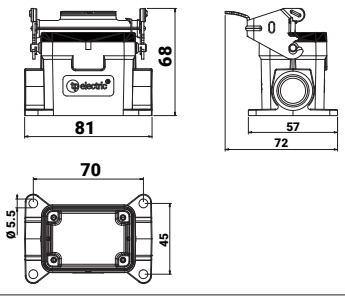
	Amper Ampere	16A	PG16	24-0616-66-06P16	
	Koruma Sınıfı Protection Class	IP 65	M20	24-0616-66-06M20	
	Gövde Malzemesi Housing Material	Alüminyum Aluminum	M25	24-0616-66-06M25	
	Çalışma Sıcaklığı Operation Temp.	-40°C / +125°C			

Tel: +90 232 880 90 01
Fax: +90 232 880 90 02
info@tpelectric.com.tr
Kemalpasa O.S.B. 600 Sk. No:364
35730 Kemalpasa / IZMIR - TURKEY