IP68 FİŞLER
IP68 PLUGS

IP 68 Düz Fiş
IP68 Plug

IP68

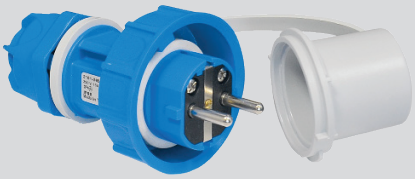

Vidalı Bağlantı
Screw Connection

Kontak-Amper Poles-Ampere	1x16A
Voltaj Voltage	200 - 250V AC
Kontak Malz. Contact Mat.	**Nikel Kaplama** Nickel Plated
Kontak Taşıma Gövdesi Contact Carrier	**Polikarbonat** Polycarbonate
Plastik Malzeme Plastic Material	**PA6**
Çalışma Sıcaklığı Operation Temperature	-15 / +70 (±2)
Kutu Adedi Pack. Unit	15
Ağırlık Weight	126 Gr.

Norm Version	**Ürün Kodu** Cat. No
Alman German	3101-365-0900
Fransız French	3101-367-0900

Ölçüler
Dimensions

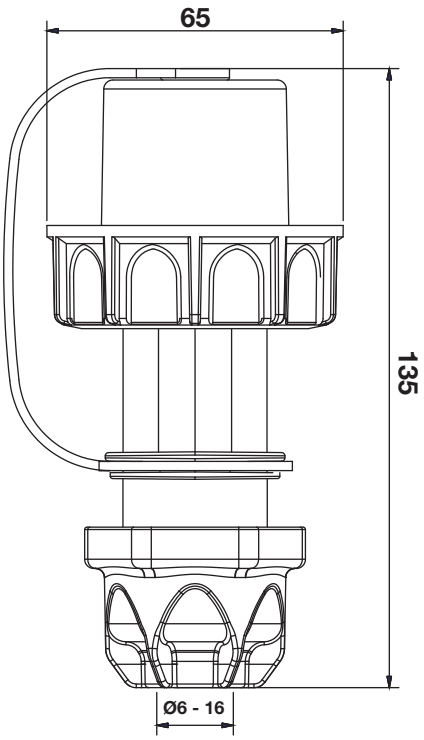

Tel: +90 232 880 90 01
Fax: +90 232 880 90 02

info@tpelectric.com.tr

Kemalpasa O.S.B. 600 Sk. No:364
35730 Kemalpasa / IZMIR - TURKEY