TEKNİK DOKÜMAN
TECHNICAL DATASHEET

tp electric® industrial plugs & sockets

5x10A	(4P + E) 230-400V (METAL GÖVDE / ALUMINUM HOUSING)		
Vidalı Bağlantı Screw Connection	**Ürün Tanımı** Product Description	**Ürün Kodu** Reference No	**Montajlanan Ürünler** Assembled Parts
IP65 	**FİŞ** Male **Yandan kablo girişli çekirdek** Side Entry Insert	**60510-100-01P11** **Kutu Adedi** Pack. Unit: 20 **Ağırlık** Weight: 41 Gr.	24-0510-100-01 Fiş Çekirdek Male Insert 24-0410-01-06P11 Fiş Gövde Hood For Male Insert

Montajlanan Ürünler
Assembled Parts

5x10A	Çekirdekler (Yandan Kablo Girişli) Inserts (Side Cable Entry)				
Vidalı Bağlantı Screw Connection		**Teknik Bilgiler** Technical Information		**Ürün Kodu** Reference No	**Ölçüler** Dimensions
Fiş Male		**Kontak Sayısı** Number of Poles	5 (4P + E)	**24-0510-100-01**	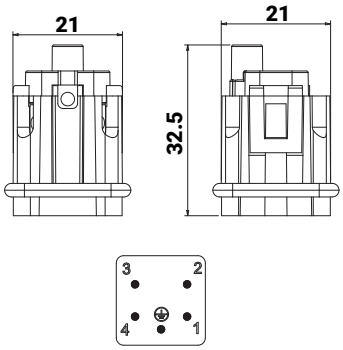
		Amper Ampere	10A	**Kutu Adedi** Pack. Unit: 30	
		Voltaj Voltage	230 - 400V	**Ağırlık** Weight: 14 Gr.	

4x10A 5x10A	Fiş Gövde Hood For Male Insert	Kutu Adedi Pack. Unit: 30	Ağırlık Weight: 27 Gr.



Teknik Bilgiler Technical Information		Rakor Girişi Cable Gland	Ürün Kodu Reference No
Kontak Sayısı Number of Poles	4-5 Kontak için For 4-5 Inserts		
Amper Ampere	10A	PG11	24-0410-01-06P11
Koruma Sınıfı Protection Class	IP 65	PG13,5	24-0410-01-06P13,5
Gövde Malzemesi Housing Material	Alüminyum Aluminum	M20	24-0410-01-06M20
Çalışma Sıcaklığı Operation Temp.	-40°C / +125°C		

Ölçüler Dimensions

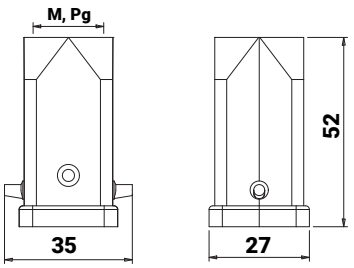

Tel: +90 232 880 90 01
Fax: +90 232 880 90 02
info@tpelectric.com.tr
Kemalpasa O.S.B. 600 Sk. No:364
35730 Kemalpasa / IZMIR - TURKEY