TEKNİK DOKÜMAN
TECHNICAL DATASHEET

tp electric® industrial plugs & sockets

32x16A	(32P + E) 500V

Vidalı Bağlantı Screw Connection	Ürün Tanımı Product Description	Ürün Kodu Reference No		Montajlanan Ürünler Assembled Parts
IP65 	**FİŞ** Male **Üstten Giriş** Top Entry	**63216-100-01P29**		24-1616-100-01 / 24-1616-110-01 Fiş Çekirdek Male Insert 24-3216-01-06P29 Fiş Gövde Hood For Male Insert
		Kutu Adedi Pack. Unit	3	
		Ağırlık Weight	596 Gr.	

Montajlanan Ürünler
Assembled Parts

32x16A	Çekirdekler Inserts

Vidalı Bağlantı Screw Connection		Teknik Bilgiler Technical Information		Ürün Kodu Reference No		Ölçüler Dimensions
Fiş Male		**Kontak Sayısı** Number of Poles	32 (32P + E)	**1-16** **24-1616-100-01** **17-32** **24-1616-110-01**		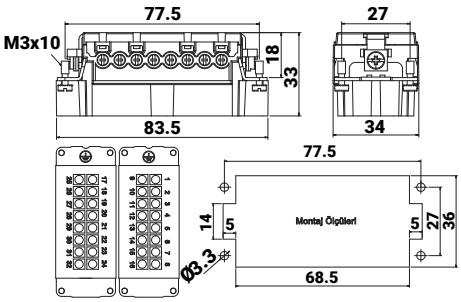
		Amper Ampere	16A	**Kutu Adedi** Pack. Unit	20	
		Voltaj Voltage	500V	**Ağırlık** Weight	89x2 Gr.	

32x16A	Fiş Gövde (Üstten Giriş) (Çift Mandallı) Hood For Male Insert (Top Entry)	Kutu Adedi Pack. Unit	Ağırlık Weight
		8	379 Gr.



Teknik Bilgiler Technical Information		Rakor Girişi Cable Gland	Ürün Kodu Reference No	Ölçüler Dimensions
Kontak Sayısı Number of Poles	32 Kontak için For 32 Inserts	PG29	24-3216-01-06P29	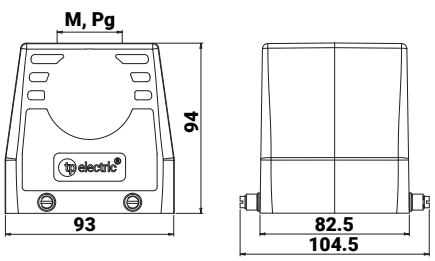
Amper Ampere	16A	PG36	24-3216-01-06P36	
Koruma Sınıfı Protection Class	IP 65	PG42	24-3216-01-06P42	
Gövde Malzemesi Housing Material	Alüminyum Aluminum	M32	24-3216-01-06M32	
Çalışma Sıcaklığı Operation Temp.	-40°C / +125°C	M40	24-3216-01-06M40	
		M50	24-3216-01-06M50	

Tel: +90 232 880 90 01
Fax: +90 232 880 90 02

info@tpelectric.com.tr

Kemalpasa O.S.B. 600 Sk. No:364
35730 Kemalpasa / IZMIR - TURKEY