6x16A	(6P + E) 500V

Vidalı Bağlantı Screw Connection	**Ürün Tanımı** Product Description	**Ürün Kodu** Reference No	**Montajlanan Ürünler** Table of Contents
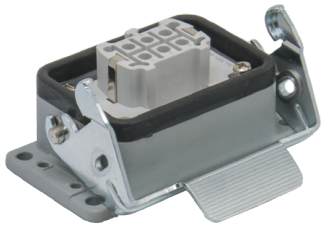	**MAKİNE PRİZİ** Panel Mount Socket	**60616-404-01**	24-0616-200-01 Priz Çekirdek Female Insert 24-0616-42-0600 Makine Priz Gövde Housing For Bulkhead Mounting

Montajlanan Ürünler
Table of Contents

6x16A	**Çekirdekler** Inserts

Vidalı Bağlantı Screw Connection		**Teknik Bilgiler** Technical Informations		**Ürün Kodu** Reference No	**Ölçüler** Dimensions
Priz Female		**Bağlantı Şekli** Connection Type	Vidalı Screw	24-0616-200-01	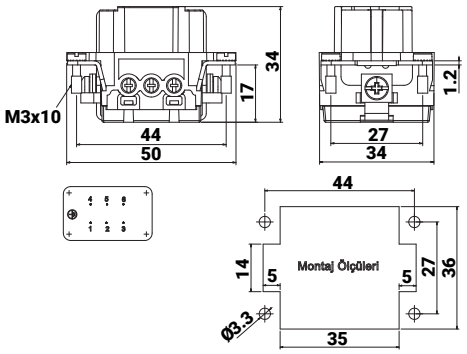
		Gövde Malzemesi Housing Material	PA6		
		Uygun Gövde Hood & Housing	6		

6x16A	**Makine Gövde (Tek Mandallı)** Bulkhead Mount Housing For Female Insert (With One Lever)

	Teknik Bilgiler Technical Informations		**Rakor Girişi** Cable Gland	**Ürün Kodu** Reference No	**Ölçüler** Dimensions
	**Kontak Sayısı** Number of Poles	6 Kontak için For 6 Inserts	-	24-0616-42-06000	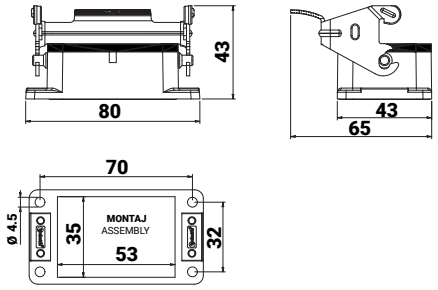
	Amper Ampere	16A			
	Koruma Sınıfı Protection Class	IP 65			
	Gövde Malzemesi Housing Material	Alüminyum Aluminium			
	Çalışma Sıcaklığı Operation Temp.	-40°C / +125°C			

Tel: +90 232 880 90 01
Fax: +90 232 880 90 02

info@tpelectric.com.tr

Kemalpasa O.S.B. 600 Sk. No:364
35730 Kemalpasa / IZMIR - TURKEY