TEKNİK DOKÜMAN
TECHNICAL DATASHEET

tp electric
industrial plugs & sockets

1x16A KAUÇUK UZATMA PRİZLERİ
1x16A RUBBER CONNECTORS

Uzatma Prizi (Geçmeli Kapak)
Connector (Press Lid)

IP54

Çocuk Korumalı
Child Protection



Vidalı Bağlantı
Screw Connection

Kontak-Amper Poles-Ampere	1x16A
Norm Version	**Alman** German (DIN)
Voltaj Voltage	250V AC
Kontak Malz. Contact Mat.	**MS 70**
Kontak Taşıma Gövdesi Contact Carrier	**Polikarbonat** Polycarbonate
Plastik Malzeme Plastic Material	**Termoplastik Elastomer** Thermoplastic Elastomer
Çalışma Sıcaklığı Operation Temperature	-15 / +70 (±2)
Kutu Adedi Pack. Unit	24
Ağırlık Weight	91 Gr.

Ürün Kodu Cat. No	**3101-304-0300**
	3101-304-0700
	3101-304-0900
	3101-304-1600
	3101-304-2300

Ölçüler
Dimensions

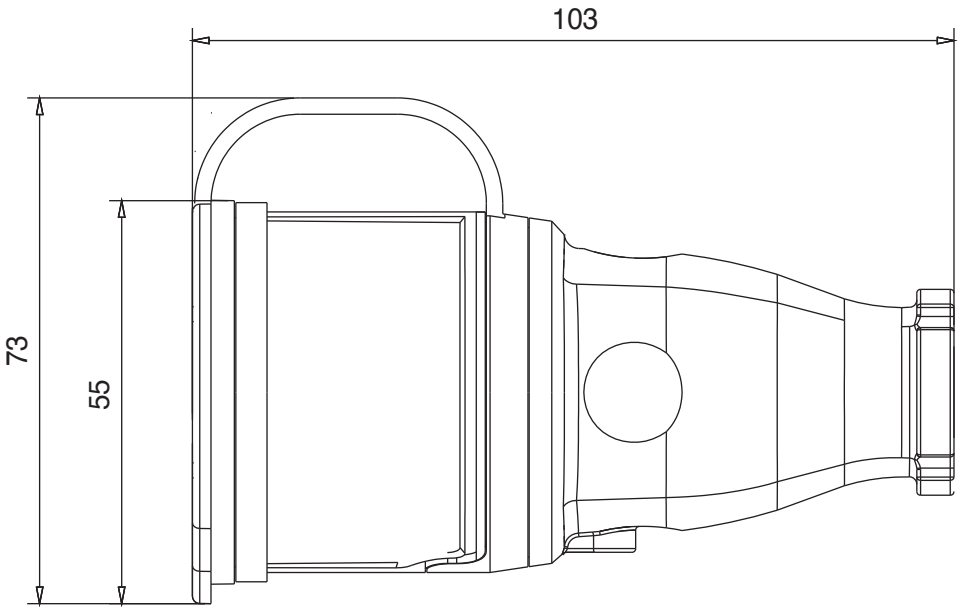

Tel: +90 232 880 90 01
Fax: +90 232 880 90 02

info@tpelectric.com.tr

Kemalpasa O.S.B. 600 Sk. No:364
35730 Kemalpasa / IZMIR - TURKEY