TEKNİK DOKÜMAN
TECHNICAL DATASHEET

tp electric® industrial plugs & sockets

5x10A	(4P + E) 230-400V (METAL GÖVDE / ALUMINUM HOUSING)		
Vidalı Bağlantı Screw Connection	**Ürün Tanımı** Product Description	**Ürün Kodu** Reference No	**Montajlanan Ürünler** Assembled Parts
IP65 	**UZATMA PRİZİ** Connector **Yandan kablo girişli çekirdek** Side Entry Insert	**60510-301-01P11** **Kutu Adedi** Pack. Unit: 20 **Ağırlık** Weight: 46 Gr.	24-0510-200-01 Priz Çekirdekh Female Insert 24-0410-30-06P11 Uzatma Priz Gövde Housing For Female Insert

Montajlanan Ürünler
Assembled Parts

5x10A	Çekirdekler (Yandan Kablo Girişli) Inserts (Side Cable Entry)				
Vidalı Bağlantı Screw Connection		**Teknik Bilgiler** Technical Information		**Ürün Kodu** Reference No	**Ölçüler** Dimensions
Priz Female		**Bağlantı Şekli** Connection Type	Vidalı Screw	**24-0510-200-01**	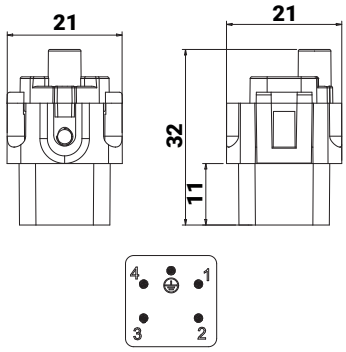
		Gövde Malzemesi Housing Material	PC %20 Fiber Glass	**Kutu Adedi** Pack. Unit: 30	
		Uygun Gövde Housing Size	4-5	**Ağırlık** Weight: 14 Gr.	

4x10A 5x10A	Uzatma Priz Gövde Housing For Female Insert	Kutu Adedi Pack. Unit: 30	Ağırlık Weight: 32 Gr.



Teknik Bilgiler Technical Information		Rakor Girişi Cable Gland	Ürün Kodu Reference No
Kontak Sayısı Number of Poles	4-5 Kontak için For 4-5 Inserts	PG11	24-0410-30-06P11
Amper Ampere	10A	PG13,5	24-0410-30-06P13,5
Koruma Sınıfı Protection Class	IP 65	M20	24-0410-30-06M20
Gövde Malzemesi Housing Material	Alüminyum Aluminum		
Çalışma Sıcaklığı Operation Temp.	-40°C / +125°C		

Ölçüler Dimensions

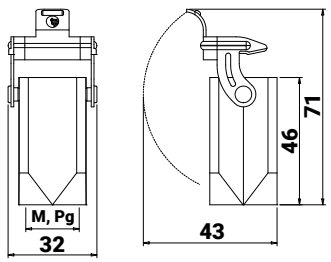

Tel: +90 232 880 90 01
Fax: +90 232 880 90 02
info@tpelectric.com.tr
Kemalpasa O.S.B. 600 Sk. No:364
35730 Kemalpasa / IZMIR - TURKEY